KOALA 495

ATP 600X400

CONTENITORE REFRIGERATO PER IL TRASPORTO DI PRODOTTI A TEMPERATURA CONTROLLATA

MELFORM®

www.melform.com

KOALA 495

- Marca: MELFORM
- Paese d'origine: ITALIA
- Codice doganale: 84181080
- Certificato ATP
- Compatibile al contatto alimentare
- Colore: grigio/blu
- Disponibile in versione basic, su ruote, piedi
- Doppia alimentazione: 12Vdc e 230Vac
- Tecnologia: stampaggio rotazionale
- Garanzia: 24 mesi
- Completamente riciclabile al termine della vita operativa.

MATERIALI DI FABBRICAZIONE

POLIETILENE: pareti interne ed esterne del contenitore e della porta; idoneo al contatto alimentare.
POLIURETANO: materiale isolante tra le pareti del contenitore e della porta, privo di CFC ed HCFC.
GOMMA SILICONICA: guarnizione.
GOMMA E POLIAMMIDE: ruote (battistrada in gomma e nucleo in poliammide).
ACCIAO INOX: maniglie di movimentazione, maniglia di chiusura, asta interna della porta.
ACCIAIO ZINCATO: carter, supporto ruota.

MODELLI DISPONIBILI

MODELLO	SKU	CODICE EAN	DIM. EXT. (mm)	DIM. INT. (mm)	CAPACITÀ (l)	PESO (kg)
GRUPPO FRIGO INTEGRATO, STATICO 0°C /+10°C BASIC	K495AFISDYM0	8022949210014	855x1285xh1195	625x850xh950	520	119
GRUPPO FRIGO INTEGRATO, STATICO 0°C /+40°C BASIC	K495AFISDZM0	8022949197360	855x1285xh1195	625x850xh950	520	119
GRUPPO FRIGO INTEGRATO, VENTILATO -25°C /+10°C BASIC	K495AFIVBYM0	8022949209995	855x1285xh1195	625x850xh805	430	129
GRUPPO FRIGO INTEGRATO, VENTILATO -25°C/+40°C BASIC	K495AFIVBZM0	8022949210007	855x1285xh1195	625x850xh805	430	129
GRUPPO FRIGO INTEGRATO, STATICO 0°C /+10°C SU RUOTE	K495AFISDYM1	8022949208806	855x1285xh1360	625x850xh950	520	125
GRUPPO FRIGO INTEGRATO, STATICO 0°C /+40°C SU RUOTE	K495AFISDZM1	8022949208592	855x1285xh1360	625x850xh950	520	125
GRUPPO FRIGO INTEGRATO, VENTILATO -25°C /+10°C SU RUOTE	K495AFIVBYM1	8022949208790	855x1285xh1360	625x850xh805	445	135
GRUPPO FRIGO INTEGRATO, VENTILATO -25°C/+40°C SU RUOTE	K495AFIVBZM1	8022949207205	855x1285xh1360	625x850xh805	445	135

SCHEMA DIMENSIONALE

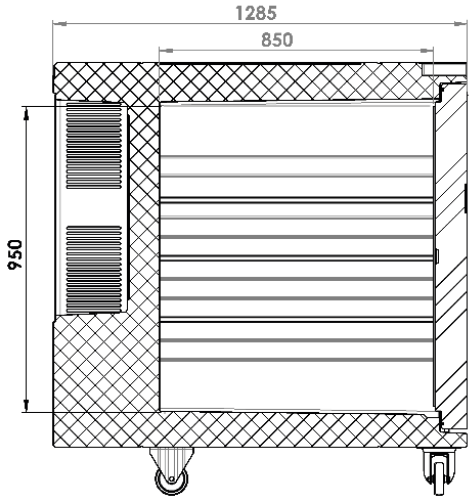

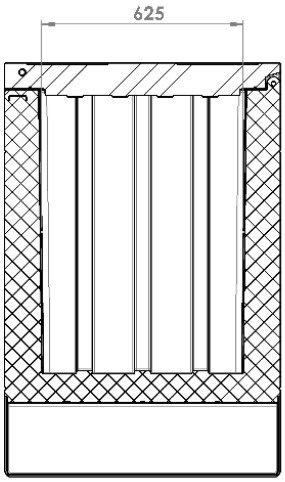

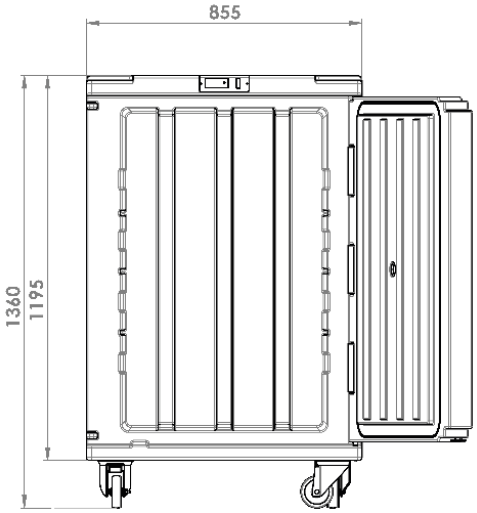

Koala 495 statico

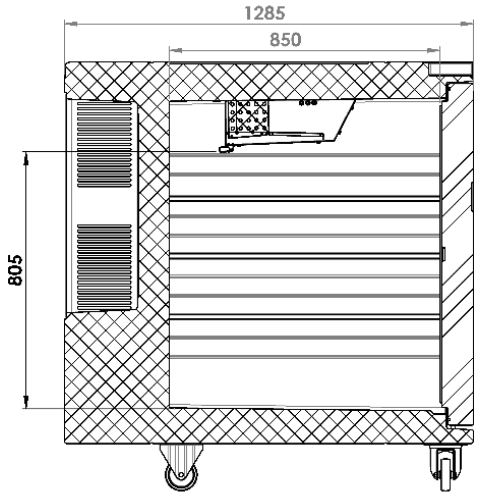

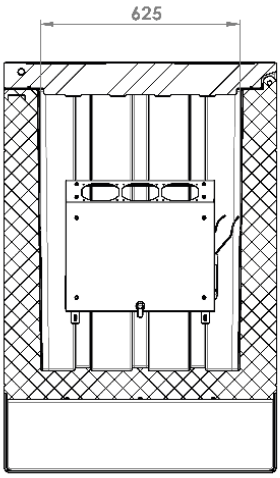

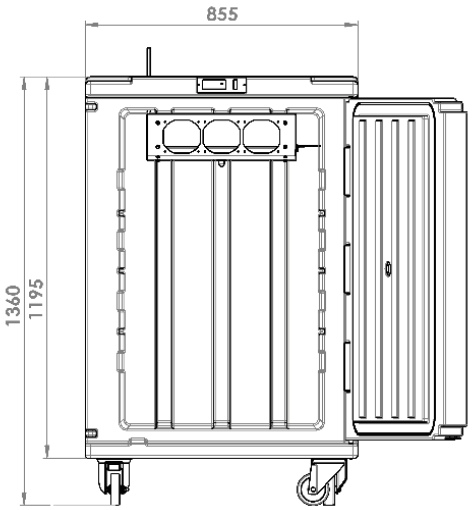

Koala 495 ventilato

CARATTERISTICHE DEL GRUPPO FRIGO

Versione gruppo frigo statico per una maggiore uniformità di temperatura all'interno del contenitore

Versione gruppo frigo ventilato per assicurare una maggiore velocità di raggiungimento della temperatura all'interno del contenitore

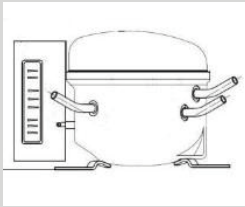

Compressore ermetico con centralina elettronica di regolazione e controllo dotata di protezione per le sovratensioni

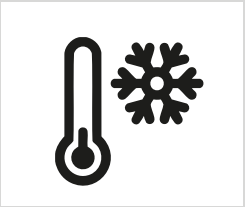

Prestazioni del gruppo frigorifero garantite per utilizzo a T ambiente: **da+10°C a +30°C**.Contenitore (cassa isotermica) garantito per l'utilizzo: da –30° C a +100°C

Cavi per alimentazione a **230Vac 50-60Hz**

(in dotazione standard)

Cavi per alimentazione a **12Vdc** con terminali Anderson

(in dotazione standard)

Cavi per alimentazione a **12Vdc** con terminale Anderson lato KOALA e terminale a forcella per il collegamento alla batteria del veicolo

(in dotazione standard)

Grado di precisione: **+/-0,5 °C**

Gas refrigerante:
- **R134a (versioni 0°C +10/+40°C);**
- **R452a (versioni -25°C +10/+40°C);**

Coefficiente globale di trasmissione termica: **K=0,35 W/m2K**

CARATTERISTICHE DEL PRODOTTO

Maniglia di chiusura in acciaio inox con tasto a sblocco; predisposta per l'utilizzo di sistema antimanomissione

Asta in acciaio inox a 2 ganci integrata nella porta

Regolazione e controllo della temperatura con termostato digitale programmabile

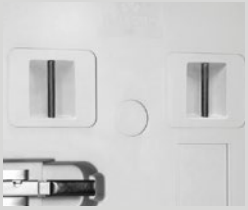

Maniglie di presa frontali integrate, progettate per garantire una movimentazione ergonomica e sicura.

Sistemi RFID per la tracciabilità

Disponibile (a richiesta) datalogger USB per registrare i dati di temperatura durante il trasporto

MODELLI DISPONIBILI

MODELLO	SKU	ASSORBIMENTO NOMINALE	FUSIBILI
KOALA 495 GRUPPO FRIGO INTEGRATO, STATICO DA 0°C A +10°C	K495AFISDYM0 K495AFISDYM1	0,62A a 230Vac 12A a 12Vdc (150 W)	4A per 230Vac 25A per 12Vdc
KOALA 495 GRUPPO FRIGO INTEGRATO, VENTILATO DA -25°C A +10°C	K495AFIVBYM0 K495AFIVBYM1	1A a 230Vac 25A a 12Vdc (300 W)	4A per 230Vac 30A per 12Vdc
KOALA 495 GRUPPO FRIGO INTEGRATO, STATICO DA 0°C A +40°C	K495AFISDZM0 K495AFISDZM1	0,62A a 230Vac 12A a 12Vdc (150 W)	4A per 230Vac 25A per 12Vdc
KOALA 495 GRUPPO FRIGO INTEGRATO, VENTILATO DA -25°C A +40°C	K495AFIVBZM0 K495AFIVBZM1	1A a 230Vac 25A a 12Vdc (300 W)	4A per 230Vac 30A per 12Vdc

ACCESSORI

ACCESSORI	SKU	AMPERAGGIO	DIM. (mm)	PESO (kg)
Kit fissaggio sicurezza al suolo (per versione Basic)	RRI223			
Griglia acciao inox	AEA046		643x835xh16	4,7
Portaschede in plastica trasparente	RRI141		A5	0,05
Caricatore power bank 12V per KOALA	ePB100A01	100 Ah	345x315xh340	22
Caricatore power bank 12V per KOALA	ePB120A01	120 Ah	345x315xh340	26
Caricatore power bank 12V per KOALA	ePB150A01	150 Ah	345x315xh340	28
Data logger USB -30°C +70°C	AFG007			